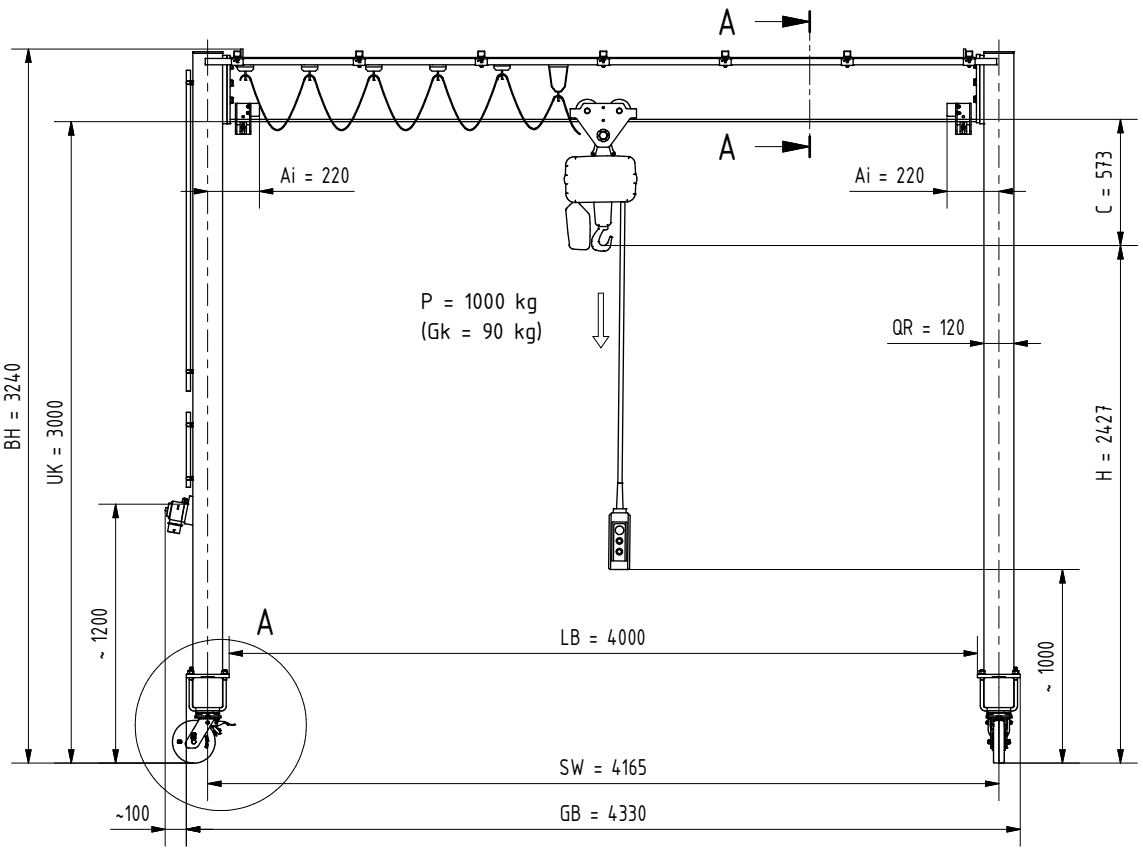

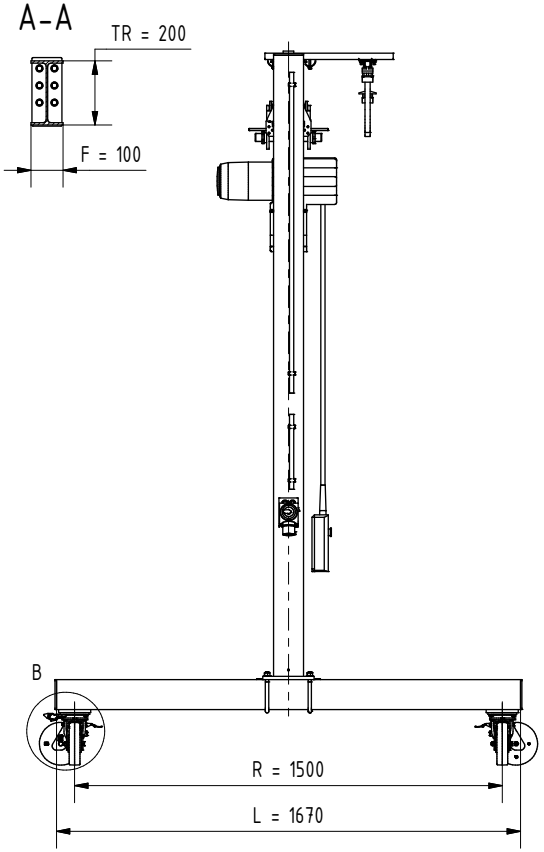

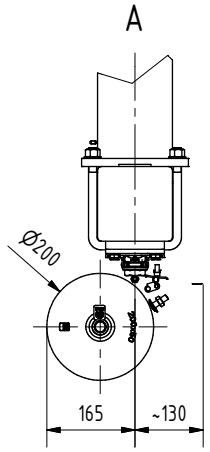

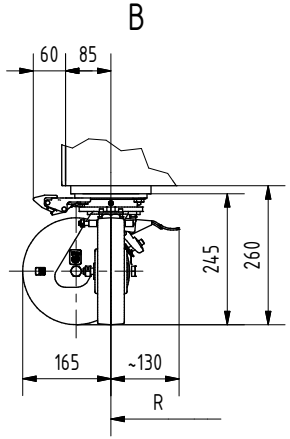

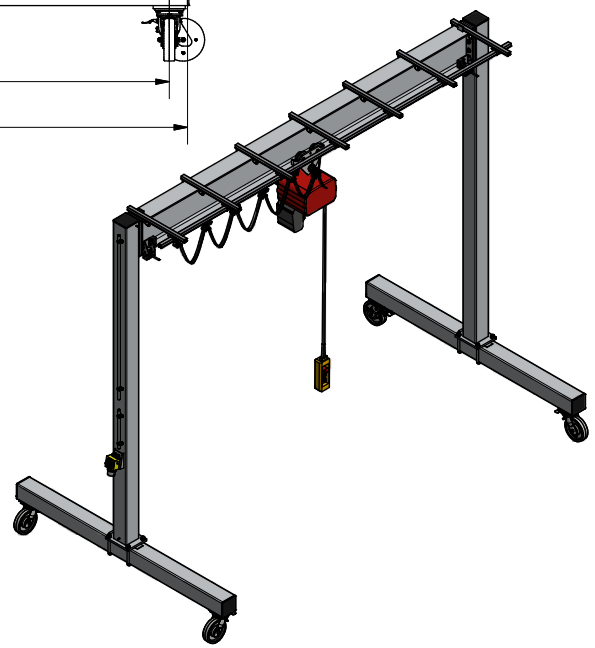

VETTER Krantechnik	Dies ist eine allgemeine Skizze! Technische Änderungen vorbehalten!		
	Pos.7:Portalkran PROFI A PA(PA10-4,0)		
	AN2155567 - 000	120200R15S00	17.08.2021